LEGENDA

ROTAZIONE DI 360° (cambiamento di direzione)	SERVIZI IGIENICI:
RAMPA pendenza max = 5%, dislivello max = 1cm	LAVABO CON PIANO SUPERIORE A MAX CM 85 DAL PAVIMENTO (accostamento frontale cm 80)
MIN 80 — LARGHEZZA NETTA PORTA DI ACCESSO	TAZZA WC TIPO SOSPESO CON PIANO SUPERIORE A CM 40-45 DAL PAVIMENTO (accost. frontale cm 80, accost. laterale cm 80, dist. dal muro cm 40)
MIN 80 — LARGHEZZA NETTA PORTE INTERNE	DOCCIA A PAVIMENTO DOTATA DI SEDILE RIBALTABILE E DOCCIA A TELEFONO
SERVOSCALA	VASCA DA BAGNO (accost. laterale cm 80, con profondità min. di cm 80)

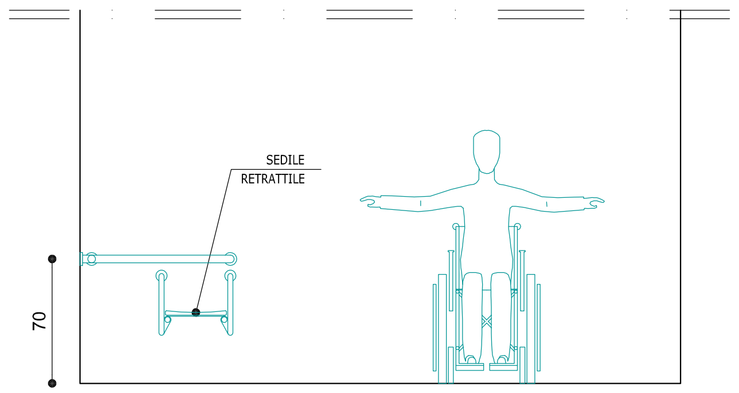

ACCOSTAMENTO DOCCIA

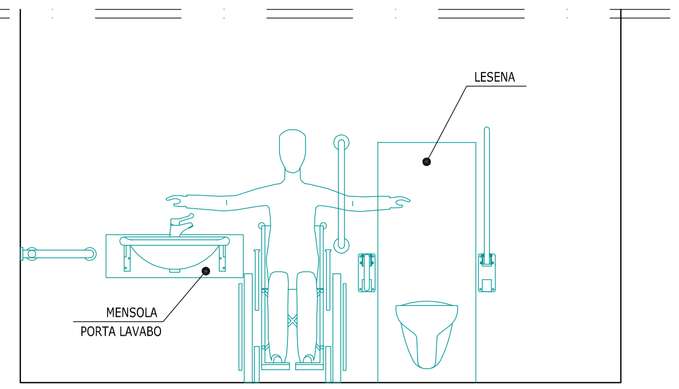

ACCOSTAMENTO TAZZA WC

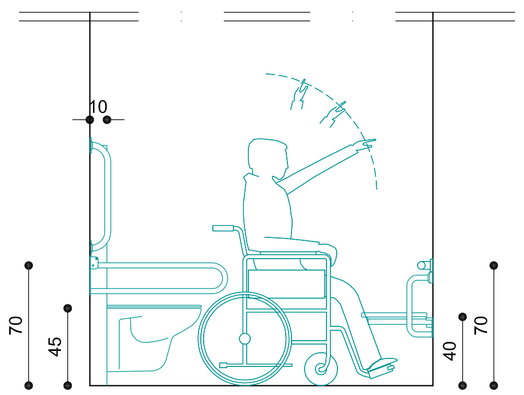

ACCOSTAMENTO DOCCIA - TAZZA WC

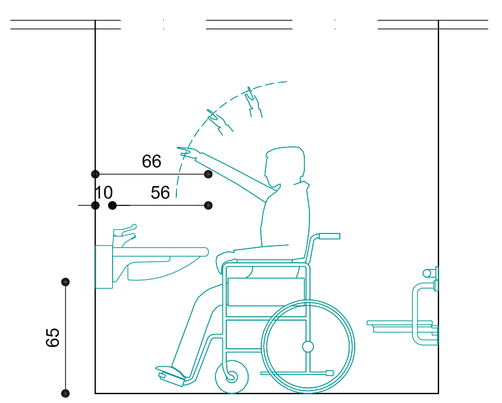

ACCOSTAMENTO LAVABO

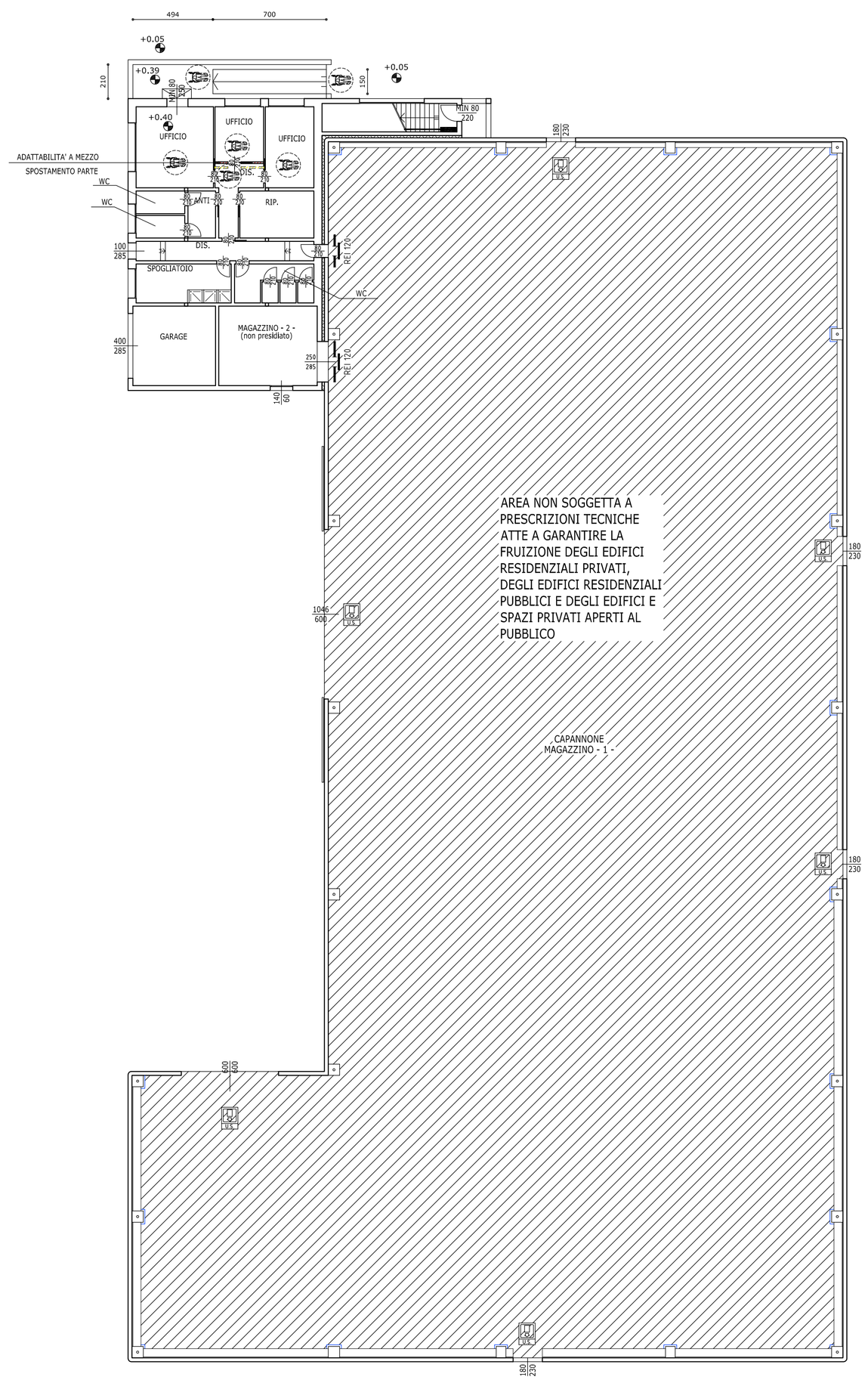

PIANO TERRA

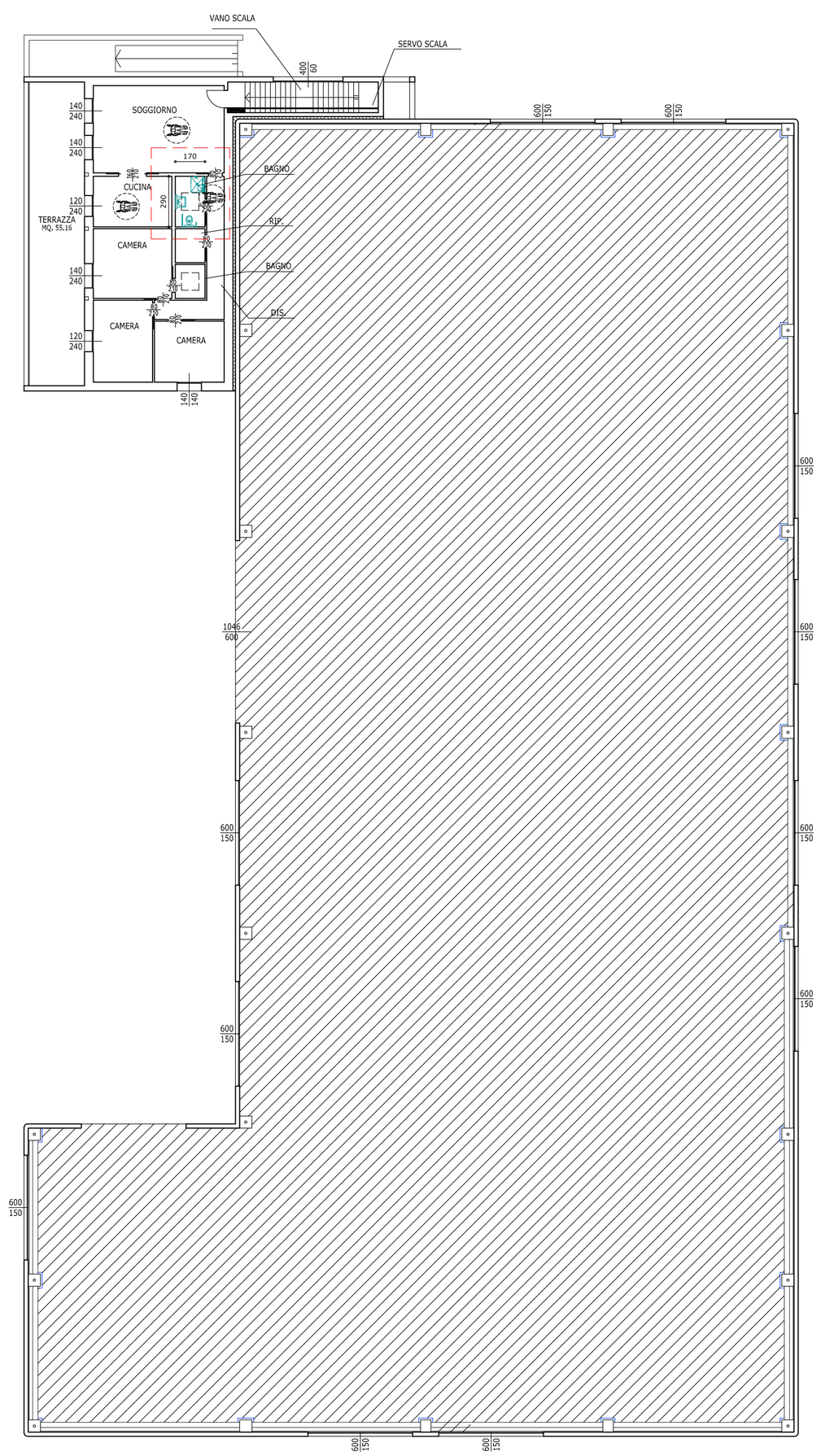

PIANO PRIMO

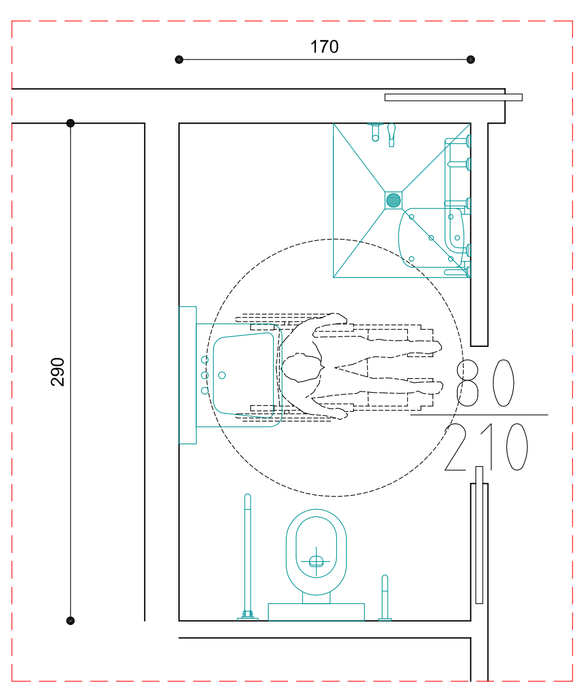

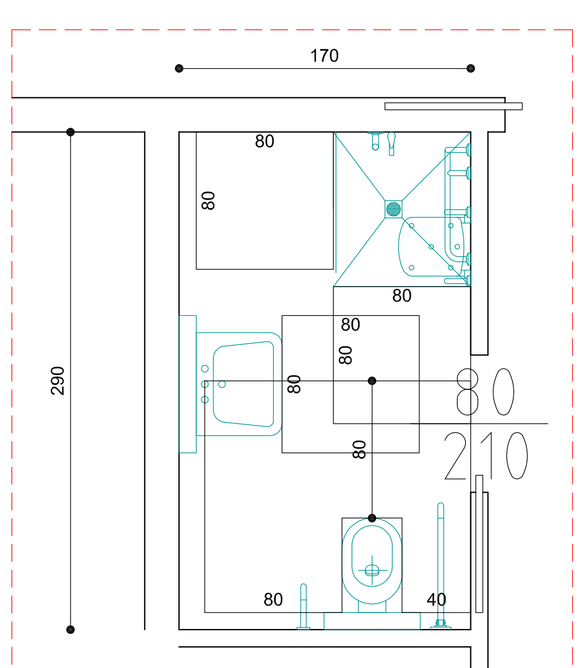

REGIONE VENETO | PROVINCIA DI VENEZIA | COMUNE DI CAMPAGNA LUPIA

VALUTAZIONE DI IMPATTO AMBIENTALE E CONTESTUALE APPROVAZIONE DEL PROGETTO DI UN "NUOVO IMPIANTO DI RECUPERO RIFIUTI SPECIALI E AUTODEMOLIZIONE"

DA INSEDIARE IN

Comune di Campagna Lupia

Procedura di Valutazione di Impatto Ambientale ai sensi dell'art. 23 del D.Lgs. n. 152/2006 e s.m.i.

TAVOLA				
A2.21	Descrizione:	Adeguamento di Adattabilita' - Visitabilità D.P.R N° 380/2001 Art. 137 comma 2 lettera "C": PIANTE, PARTICOLARI	Scala:	1:200 1:50
	Livello:	DEFINITIVO	Data:	16.06.2014
	Settore:	RIFIUTI / VIA		
	Rif. Catastali:	Fg. 9 - Mapp. 1611, 1613, 1473, 1614, 1588, 1469, 1592, 1593, 1474, 1589, 1591, 1470	Orientamento:	

COMMITTENTE / PROPRIETARIO:	CONDUTTORE DELL'ATTIVITA'
MANIERO GIANNI Via Volta, 5 - 30030 Fossò (VE) Loc. Sandon Tel. - Fax: 041466890 C.F.: MNRGNN66P05D325K	MANIERO LUIGI SRL *Commercio Rottami & Servizi Ecologici* Via Volta, 5 - 30030 Fossò (VE) Loc. Sandon Tel. - Fax: 041466890 C.F. e P.IVA: 04207180276 - REA: VE 375102 manierololuigisrl@pec.it *Il Legale Rappresentante / Proprietario*

STUDIO INCARICATO:

STUDIO TECNICO ASSOCIATO
- SICUR PROJECT -
arch. Bozzato Debora - geom. Moressa Omar
Via Marzabotto n. 53 - 30010 Campagna Lupia (VE) Loc.Lugheb
TEL. - FAX: 0415185513
sicur_project@libero.it
omar.moressa@geopec.it - debora.bozzato@archiworldpec.it
C.F. e P.IVA: 04082190275

GRUPPO DI LAVORO: Arch. Bozzato Debora, *Iscritto al n. 3525 Ordine degli Architetti della Provincia di Venezia*; Geom. Moressa Omar, *Iscritto al n. 2535 Ordine dei Geometri della Provincia di Venezia*

EMISSIONE	DATA	DISEGNATO	VERIFICATO	APPROVATO	NOTE
25.0	30.01.2014	OM - DB	OM - DB	OM - DB	DEPOSITO

Arch. Bozzato Debora

Geom. Moressa Omar